No.	品　名 NAME	型　式 MODEL	寸　法 DIMENSION	台数 QUANTITY
	モービルシンク	BMS－067	600×750×850	

製品重量	36．3kg

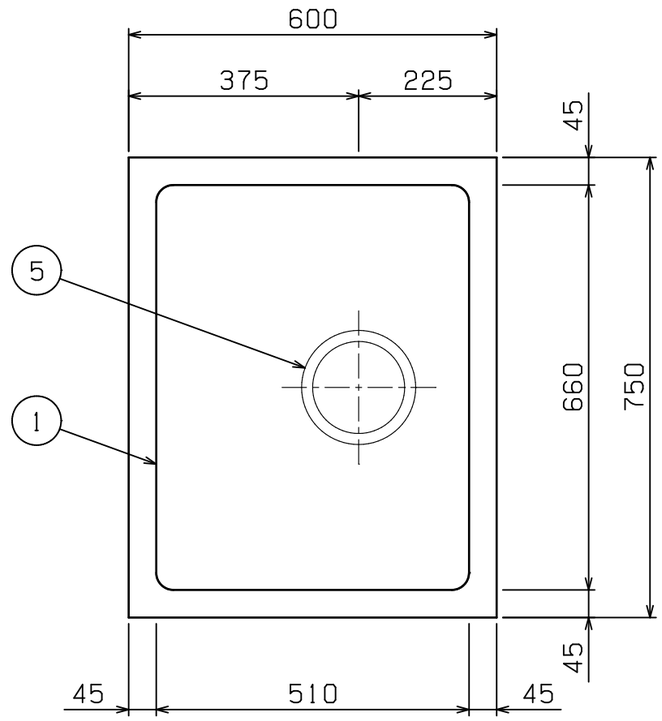

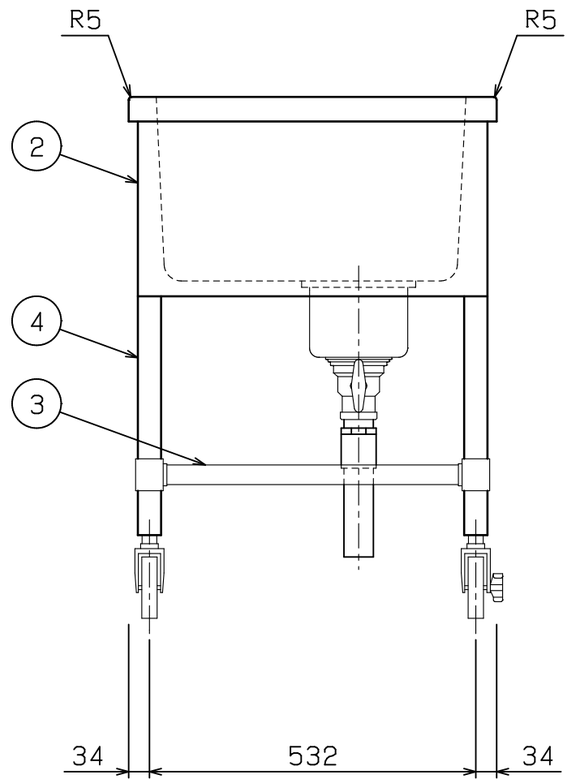

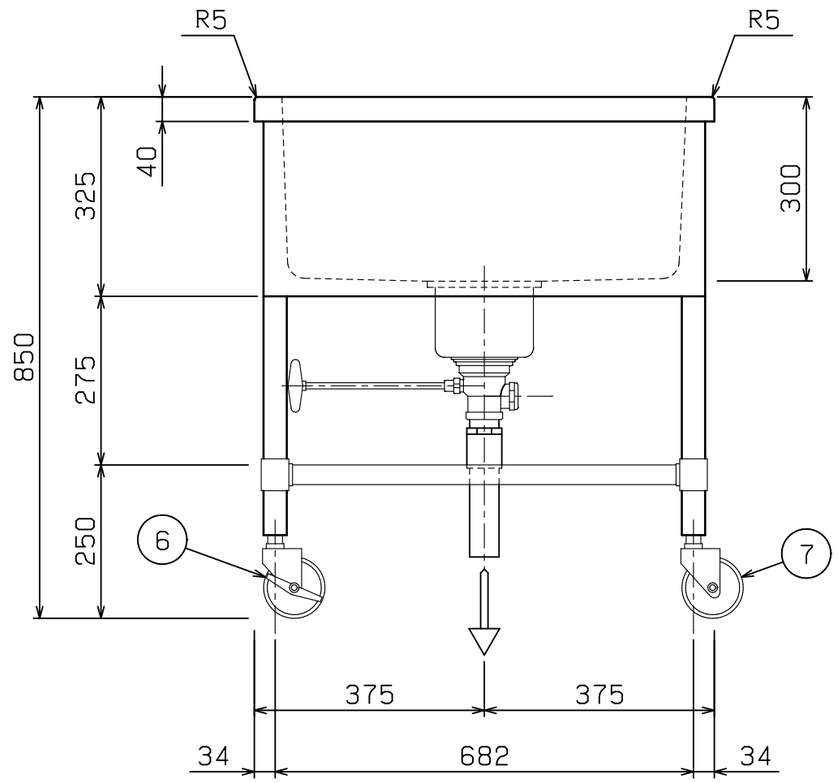

部番	品　名	材　質	備　　考
1	トップ（シンク）	SUS430	t1．2　No．4仕上
2	化粧板	SUS430	t0．8　No．4仕上
3	補強パイプ	SUS304	t1．0　□32×16
4	脚	SUS304	t1．0　φ38
5	排水金具		ハンドルコックドレーン付
6	自在キャスター	ウレタン	φ100　ストッパー付
7	自在キャスター	ウレタン	φ100

※　改善の為、仕様及び外観を予告なしに変更することがあります。

業務用総合厨房機器メーカー
株式会社マルゼン
MARUZEN CO.,LTD.

変更事項 ALTERATION	尺度 SCALE	日付 DATE	図番 DRAWING No.	工事名称 TITLE	納品日 DATE OF DELIVERY
	A3：1/10		08233		
	検図 CHECK	設計 DESIGN	製図 DRAW	営業担当 CHARGE	図面名称 DRAWING CORD
					モービルシンク

No.

2025．6